Denso SC1-QB

barcotec
YOUR DIGITAL ENABLING SPECIALIST.

Denso SC1-QB – Kompakter Barcode-Scanner für das Gesundheitswesen

Nahtloses Gehäuse aus Spezialkunsttoff für Reinigung mit starken Desinfektionsmitteln
Das glatte Gehäuse ohne Fugen verhindert das Ansammeln von Schmutz und erleichtert die gründliche Reinigung, ideal für hygienisch sensible Bereiche.

Besonders klein und leicht: Nur 13 cm hoch und 130 g schwer
Die geringe Größe und das leichte Gewicht ermöglichen eine einfache Handhabung und reduzieren die Ermüdung bei längeren Einsätzen.

Schnelle und zuverlässige Scans von 1D- und 2D-Codes, Datenübertragung per Bluetooth 5.0 LE
Die moderne Scan-Technologie gewährleistet eine schnelle Datenerfassung, während Bluetooth 5.0 LE eine stabile und energieeffiziente Datenübertragung bietet.

Übersteht bis zu 2000 Stürze aus 0,5 Metern, gegen Staub und Wasser geschützt
Die hohe Widerstandsfähigkeit gegen Stürze und Umwelteinflüsse macht den Scanner langlebig und zuverlässig in verschiedenen Einsatzbereichen.

In nur 3 Minuten für 30 Minuten Dauer-Scannen aufgeladen
Möglich machen das Hochleistungs-Kondensatoren, die statt gewöhnlicher Akkus zum Einsatz kommen. Die kompakte Basisstation wird entweder per USB oder mit zwei AA-Akkus mit Strom versorgt und kann so ganz flexibel montiert werden.

Denso SC1-QB

Eigenschaften

Lesbare Codes: 1D & 2D Codes

Zielmarkierung: LED

Feedback: LED, Beeper und Vibration

Konnektivität: Bluetooth 5.0 LE

Akku: Kondensatorbatterie, 3 min Laden für 30 min Dauer-Scannen

Schutz: IP65, bis zu 2 m sturzsicher

Betriebstemperatur: -20 – 50 °C

Abmessungen: 130 x 90 x 63 mm

Gewicht: 130 g

Optionales Zubehör

Zusätzliche Basistation

Denso SC1-QB
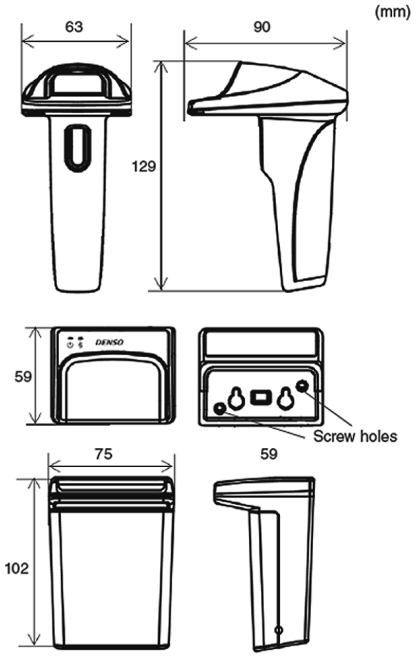
Typ			2D Scanner
Scanner	Scanner-funktionen		
		2D Codes	QR Code, SQRC, Micro QR Code, DataMatrix(ECC200), PDF417, MicroPDF417, MaxiCode, Aztec, GS1 Composite
		Barcodes	EAN-13/8 (JAN-13/8), UPC-A/E, UPC/EAN (with add-on), Interleaved 2 of 5, Standard 2 of 5, Codabar (NW-7), CODE39, CODE93, CODE128, GS1-128 (EAN-128), GS1 DataBar (RSS)
	Mindest-auflösung	2D Codes	0,127 mm
		Barcodes	0,076 mm
	PCS Wert		Mehr als 0,3
	Marker		LED
	Winkel		±50°
	Neigungswinkel		360°
	Lesebestätigung		LED Licht (Blau, grün und rot), Ton und Vibration
Kommunikati-onsschnittstelle	Methode		Bluetooth Ver. 5.0 Low Energy
Stromversor-gung	Stromversorgung		Kondensator Batterie (Kabelloses Laden an der Basis, separat erhältlich)
	Ladezeit		ca. 3 Minuten
	Betriebsdauer		ca. 30 Minuten (1 Scan pro 5 Sek.)
Umgebungsbe-dingungen	Schutzart		IP65
	Temperatur		-20 bis 50°C
	Luftfeuchtigkeit		10 to 90 %RH (nicht kondensierend und nicht vereisend)
	Sturzfestigkeit		2.0m (auf Betonboden) / 0.5m×2,000 Mal
Gewicht			ca. 130 g