Denso Navigation TAG

Denso Navigation TAG – Pick by Light neu gedacht

- Kombination aus RFID-Technologie und LED
- Intuitive Anwendung durch App und automatische LED-Beleuchtung
- Einfache Montage und mehrere Befestigungsmöglichkeiten
- Batteriewechsel ohne spezielles Werkzeug möglich
- Robustes Gehäuse aus Polycarbonat, gegen Umwelteinflüsse geschützt

Denso Navigation TAG

Eigenschaften

RFID-Technologie: UHF

Schreib- / Leseabstand: max. 8 m

Batterie: Knopfzelle CR2032, bis 100 Tage Betriebszeit

Befestigung: Schrauben (M5), Kabelbinder, doppelseitiges Klebeband etc.

Material: Polycarbonat

Schutz: Entspricht IP53

Betriebstemperatur: -30 bis +60 °C

Abmessungen (B x L x H): 100 x 30 x 9 mm

Gewicht: ca. 26 g (mit Batterie)

Denso Navigation TAG
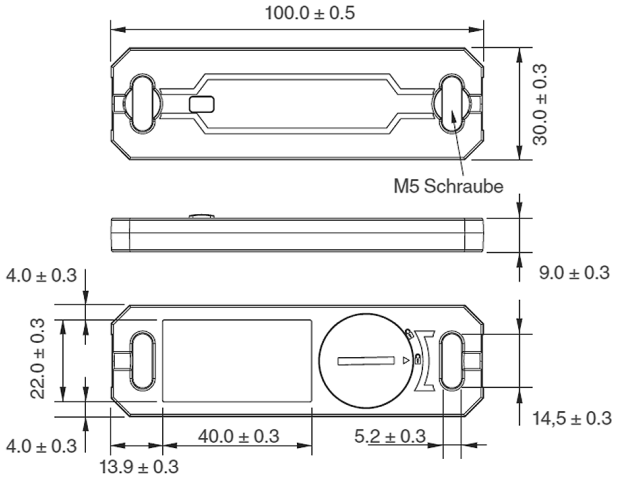
Hersteller	Securitag Assembly Group, Taiwan
Tag-Kommunikationsmethode	UHF
Frequenzbereich	860 - 960 MHz, Global Band
Energieversorgung	Batterie (Knopfzelle CR2032)
Betriebszeit	100 Tage (falls ein Zyklus, in dem das Licht eine Sekunde lang an- und 59 Sekunden lang ausgeschaltet ist, 1440 Mal pro Tag wiederholt wird) * Die Betriebszeit ist ein Referenzwert, der bei Raumtemperatur gemessen wurde und in Abhängigkeit von den tatsächlichen Betriebsbedingungen variiert. * Der Wert wurde unter Nutzung von Panasonic Knopfzellen ermittelt.
Schreib-/Leseabstand	Bis zu 8 m (mit dem SP1-RFID-Lesegerät. Kann je nach Umgebung variieren)
Betriebstemperatur	-30°C bis +60°C * Sollte innerhalb der Betriebstemperatur des SP1 (-20 bis +40°C) verwendet werden.
Schutzgrad	Entspricht IP53
Sturzfestigkeit	Überlebt einmalige Stürze von 1,2 m auf Beton (20 Tags getestet)
LED Farbe	Rot
Gewicht	Ca. 26 g (einschließlich Batterie)
Material	Polycarbonat
Befestigungsmethode	M5 Schrauben, doppelseitiges Klebeband, Kabelbinder (nicht inkl.)