Advantech AIM-68S

barcotec
YOUR DIGITAL ENABLING SPECIALIST.

Advantech AIM-68S: Leistungsstärke und Zuverlässigkeit für Industrieanwendungen

10,1 Zoll Full-HD-Display mit kratzfestem Schutz und Multi-Touch-Funktionalität
Das WUXGA-Display (1920 x 1200) bietet eine klare und detaillierte Darstellung von Daten. Die Multi-Touch-Funktionalität ermöglicht eine intuitive Bedienung, während das kratzfeste Glas für Langlebigkeit sorgt.

IP65-zertifizierter Schutz gegen Wasser und Staub für den Einsatz in rauen Umgebungen
Das AIM-68S ist gegen Staub und Wasser geschützt und übersteht Stürze aus bis zu 1,2 Metern Höhe. Dies gewährleistet Zuverlässigkeit in rauen Umgebungen.

Hohe Leistung und Effizienz speziell für den Einsatz mit Windows 11 IoT Enterprise
Das AIM-68S kann mit verschiedenen Modulen wie Fahrzeughalterungen, Docking-Stationen und zusätzlichen Barcode-Scannern ausgestattet werden, um den spezifischen Anforderungen verschiedener Anwendungen gerecht zu werden.

Wi-Fi 6E und Bluetooth 5.3 für schnelle und stabile drahtlose Verbindungen
Ausgestattet mit Wi-Fi 6E, Bluetooth 5.3 und NFC bietet das Tablet schnelle und stabile Verbindungen, sodass Nutzer jederzeit Zugriff auf wichtige Daten und Systeme haben.

Integrierter Barcode-Scanner ermöglicht die schnelle Erfassung von Daten
Der eingebaute Scanner ermöglicht die schnelle Erfassung von Daten, was die Effizienz in Arbeitsprozessen steigert.

Advantech AIM-68S

Eigenschaften

Display: 10.1 Zoll, WUXGA Full HD (1920 x 1200) mit Corning® Gorilla® Glass 3

Betriebssystem: Windows 11 IoT Enterprise (GAC)

Prozessor: Intel® N200, 3.70 GHz

Speicher: 8 GB LPDDR5 RAM, 128 GB NVMe SSD

Akku: 4010 mAh, 5,5 Stunden Betriebszeit (abhängig vom Einsatz)

Konnektivität: Wi-Fi 6E, Bluetooth® 5.3, NFC

Zusätzliche Features: Integrierter 1D/2D Barcode-Scanner, Kameras (13 MP Rückkamera, 5 MP Frontkamera)

Schutz: IP65, bis 1,2 m sturzsicher, MIL-STD-810H

Betriebstemperatur: -10 – 50 °C

Abmessungen (B x L x H): 280 x 180,1 x 18,3 mm

Gewicht: 1,1 kg

Optionales Zubehör

Fahrzeughalterungen

VESA Docking Station

Desktop Docking Station

4-fach Akkuladestation

Barcode-Scanner (20°)

Barcode-Scanner (70°)

LAN RJ-45-Modul

UHF-RFID-Lesegerät (flacher Typ)

Handschlaufe - Schultergurt (Hochformat)

Schultergurt (Querformat)

Active Stylus

Advantech AIM-68S

barcotec
YOUR DIGITAL ENABLING SPECIALIST.

System	Processor	Intel® N200, 3.70 GHz
	Memory	8GB LPDDR5
	OS	Windows 11 IoT Enterprise (GAC)
Storage	Storage	m.2 NVMe SSD 128GB (Optional: 256GB)
Security		TPM 2.0
Display	Type	10.1" FHD LCD
	Resolution	WUXGA 1920 x 1200
	Brightness	380 cd/m²
	Touch Type	10-point multi-touch P-CAP touch control
	Glass Type	Corning® Gorilla® Glass 3
	WLAN	IEEE 802.11a/b/g/n/ac/ax
Communication	Bluetooth	Bluetooth® 5.3
	NFC	13.56 MHz, compatible with ISO15693, ISO14443A, ISO 14443B, FeliCa
Connectivity	Standard I/O	1x USB3.1 Type C for Charging &DP, 1x USB 3.1 type-A
	Extended I/O	1 x AIM extension 14-pin pogo connector: 1 x USB 2.0, 1 x 2-wire UART, 5V/1A power
	Docking	1 x AIM docking 16-pin pogo connector: 1 x USB 3.0, 12V power
	Speaker	2 x Internal speakers (2 W)
Audio	Audio Jack	1 x Audio combo jack (combines stereo audio output and mono microphone input)
Camera	Front	5.0-megapixel fixed-focus camera
	Rear	13.0-megapixel aufo-focus camera with LED flash
Sensors		Ambient Light Sensor, e-Compass, G-sensor, Gyroscope
Barcode Scanner(Optional)		Integrated 1D/2D barcode scanner
Control Buttons		1 x Power button, 2 x volume keys (up/down), 1 x programmable function key
System Indicator		Full: green (100%); Charging: blue; Low: orange (≤10%)
Power System	Input Voltage	USB Type-C: 20V/3.25A Docking pogo: 12V/2A
	Battery	Smart battery with capacity LED indicators; 11.55V, 4010mAh, 46.31Wh, Operating time: 5.5 hr (depending on usage scenario*) Charging time: < 3 hr
Environment	Operating Temperature	-10 ~ 50 °C (14 ~ 122 °F)
	Charging Temperature	0 ~ 40 °C (32 ~ 104 °F)
	Storage Temperature	-20 ~ 60 °C (-4 ~ 140°F)
	IP Rating	IP65
	Shock	IEC60068-2-27
	Vibration	IEC60068-2-64
	Humidity	Operating: 40 °C @ 95% relative humidity, non-condensing Storage: 60 °C @ 95% relative humidity, non-condensing
	Drop Tested	Up to 120 cm (4 ft) onto plywood over concrete
Physical Characteristics	Dimension (W x D x H)	280 x 18.3 x 180.1 mm (11 x 0.7 x 7.1 in)
	Weight	1.1 Kg (2.4 lb)
	Color	Dark Grey
Certifications		FCC, CE, CB, UL, TELEC, VCCI, BSMI, NCC, CCC, SRRC, RCM, IC
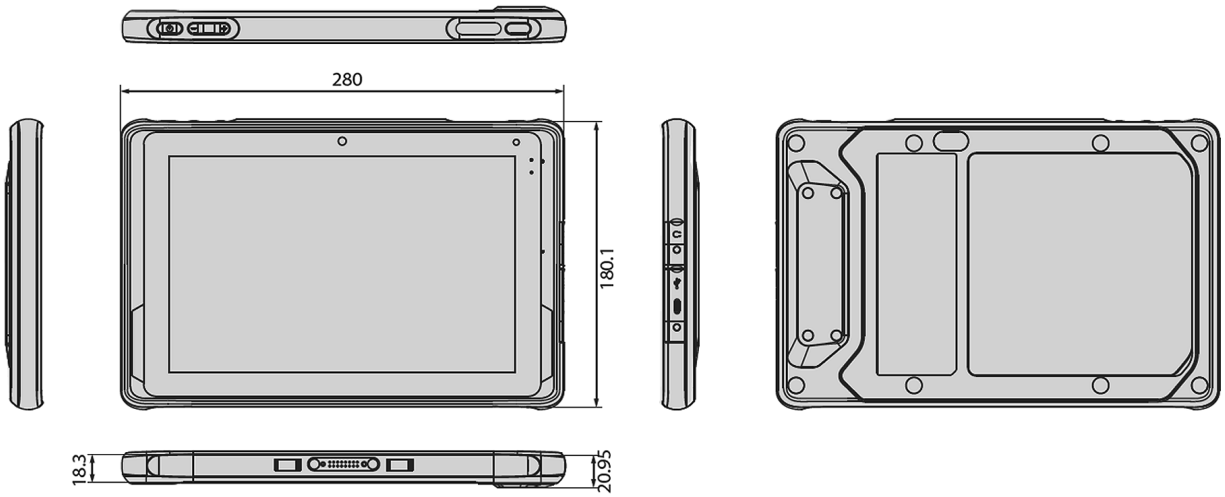
Unit: mm